HOW TO INSTALL
CÓMO INSTALAR
COMMENT INSTALLER

Natural shade with cordless lift
Persiana natural con elevación sin cordón
Store en bois tissé avec levage sans cordon

NOTE: The included screws are for installation through dry wall and into a stud or solid wood member. If you are installing this product on other surfaces, obtain the correct wall anchors from your local hardware store or home center.

NOTA: Los tornillos incluidos son para realizar la instalación en láminas de yeso y vigas o elementos de madera lisa. Si instala este producto sobre otras superficies, obtenga los anclajes para pared adecuados en la ferretería o el centro de venta de artículos para el hogar de su localidad.

REMARQUE : Les vis comprises servent à l'installation sur les cloisons sèches et dans un montant ou un pied en bois massif. Si vous installez ce produit sur d'autres surfaces, procurez-vous les dispositifs d'ancrage au mur appropriés à votre quincaillerie ou centre de rénovation domiciliaire locaux.

Bracket Quantity • Cantidad de soportes • Nombre de supports					
Blind Width (inches)	Mounting Bracket Quantity	Ancho de la persiana (centímetros)	Cantidad de soportes de montaje	Largeur du store (pouces)	Nombre de support montage
12 to 42	2	30.5 a 106.7	2	12 à 42	2
42½ to 72	3	107.9 a 182.9	3	42½ à 72	3
72 1/16 to 102	4	183 a 259.1	4	72 1/16 à 102	4
102 1/16 to 132	5	259.2 a 335.3	5	102 1/16 à 132	5
132 1/16 to 144	6	335.4 a 365.8	6	132 1/16 à 144	6

Tools Needed • Herramientas Necesarias • Outillage Nécessaire

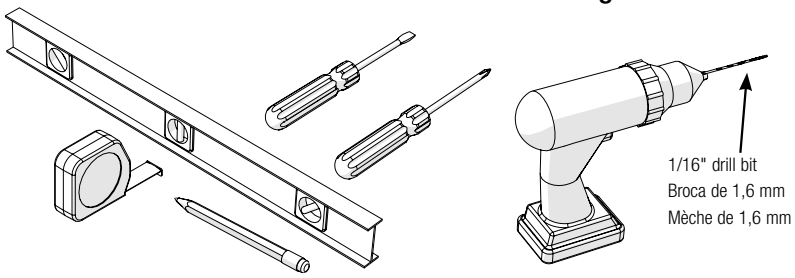

Determine inside/ceiling, outside or side mount
Determine las instalaciones internas/en el techo, exteriores o laterales
Choisir la pose intérieure/au plafond, extérieure ou latérale

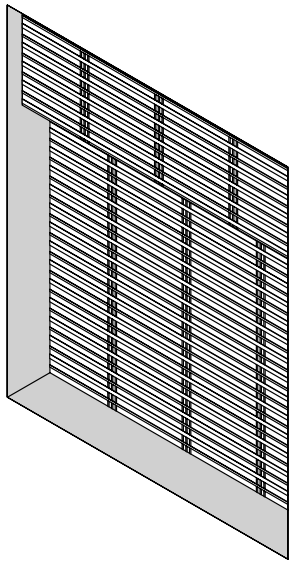

Inside/Ceiling Mount
Montaje de Techo/Interior • Pose intérieure/au plafond

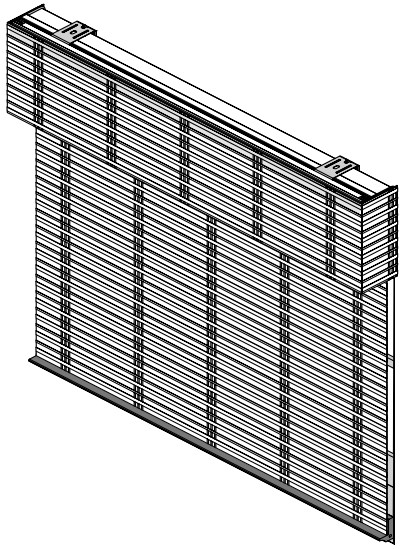

Outside Mount
Montaje Exterior • Pose extérieure

Everything needed to install your shade
Todo lo necesario para instalar la persiana
Tout ce qu'il faut pour la pose du store

Optional • Opcional • Optionnel

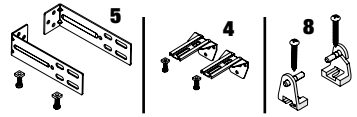

1 Shade
2 Headrail
3 Mounting bracket and screws
4 Extension brackets and screws (option)
5 Side mount brackets and screws (option)
6 Valance face
7 Valance returns (option)
8 Bottom rail hold down bracket kit (option)
9 Valance face (option)
10 Valance return (option)
11 Return bracket (option)
12 Valance slide (option)
13 Valance bracket (option)

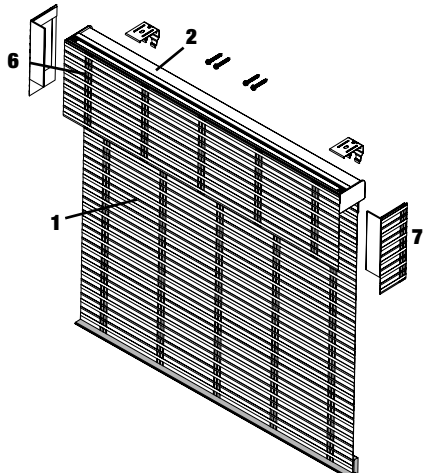

1 Persiana
2 Riel superior
3 Soporte de montaje
4 Soportes de extensión y tornillos (opcional)
5 Soportes de montaje lateral y tornillos (opcional)
6 Parte frontal de la cenefa
7 Retornos de la cenefa (opcional)
8 Kit de soportes de viento del riel inferior (opcional)
9 Parte frontal de la cenefa (opcional)
10 Retorno de la cenefa (opcional)
11 Soporte del retorno (opcional)
12 Deslizador de la cenefa (opcional)
13 Soporte de la cenefa (opcional)

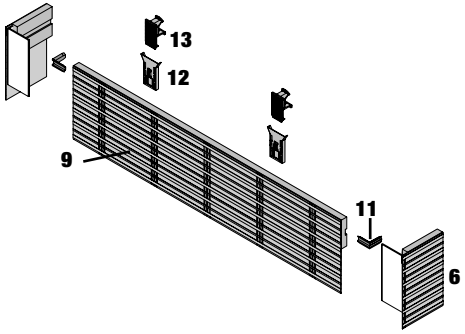

1 Store
2 Rail de retenue
3 Support de montage
4 Supports d'extension et vis (en option)
5 Supports de montage latéral et vis (en option)
6 Face de la cantonnière
7 Retours de cantonnière (en option)
8 Trousse à support de retenue pour rail inférieur (en option)
9 Parement de cantonnière (en option)
10 Retour de cantonnière (en option)
11 Support de retour (en option)
12 Glissière de cantonnière (en option)
13 Support de cantonnière (en option)

1

Hold shade in desired mounting location and mark.
Sujete la persiana en la ubicación deseada y marque.
Garder le store à l'endroit de montage désiré et marquer.

Inside/Ceiling Mount
Montaje de Techo/Interior • Pose intérieure/au plafond

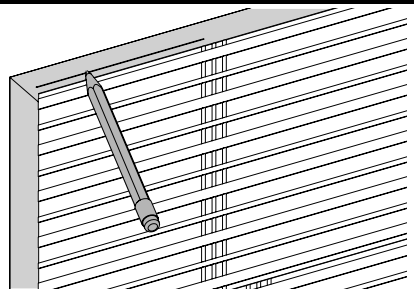

Outside Mount
Montaje Exterior • Pose extérieure

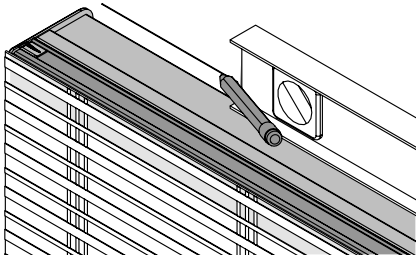

Optional Side Mount
Montaje Lateral Opcional • Pose latérale (en option)

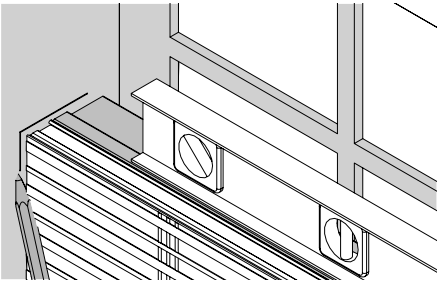

1

Optional side mount for shades 42" or less: assemble brackets
Montaje lateral opcional para persianas de 106,7 cm o menores: ensamble los soportes
Pose latérale en option pour stores de 106,7 cm ou moins : assembler les supports

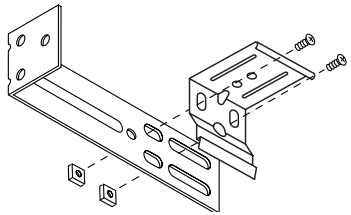

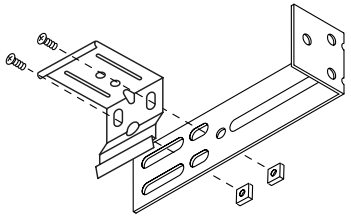

2

Measure in from shade edge on both ends and mark
Mida desde el borde de la persiana en ambos extremos y marque
Mesurer depuis le bord du store à chaque extrémité, et marquer

Inside/Ceiling Mount
Montaje de Techo/Interior • Pose intérieure/au plafond

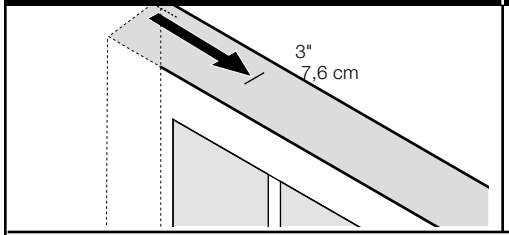

Outside Mount
Montaje Exterior • Pose extérieure

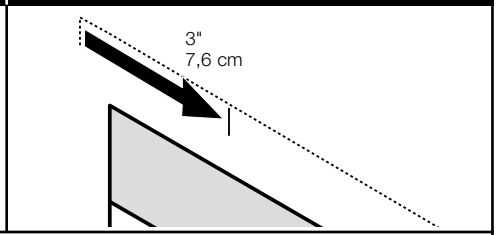

Measure in 3" from marks on both ends. Mark bracket locations (Skip this step for side mount brackets). Evenly space any additional brackets along rail. Mark locations.

Mida 7.6 cm desde las marcas en ambos extremos. Marque las ubicaciones de los soportes (saltee este paso para los soportes de instalación lateral). Separe uniformemente los soportes adicionales a lo largo del riel. Marque las ubicaciones.

Mesurer une distance de 7,6 cm des marques aux deux extrémités. Marquer l'emplacement des supports (sauter cette étape pour les supports de montage latéral). Espacer uniformément les supports supplémentaires le long du rail. Marquer les emplacements.

3

Mark screw locations; center additional brackets, if applicable
Marque la ubicación de los tornillos; centre los soportes adicionales, si es aplicable
Marquer l'emplacement des vis ; centrer les supports supplémentaires, le cas échéant

Inside/Ceiling Mount
Montaje de Techo/Interior • Pose intérieure/au plafond

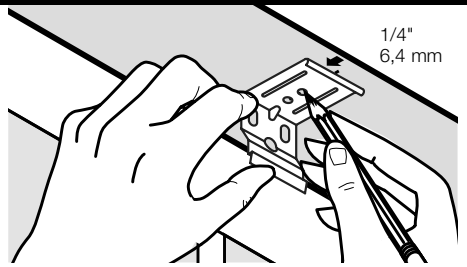

1/4" to front of bracket for flush mount

6,4 mm desde el frente del soporte para un montaje a ras

6,4 mm jusqu'à l'avant du support pour montage encastré

Outside Mount
Montaje Exterior • Pose extérieure

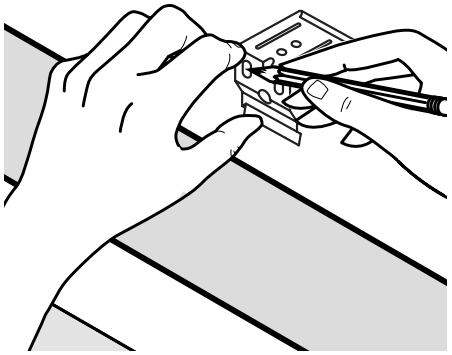

Optional Side Mount
Montaje Lateral Opcional • Pose latérale (en option)

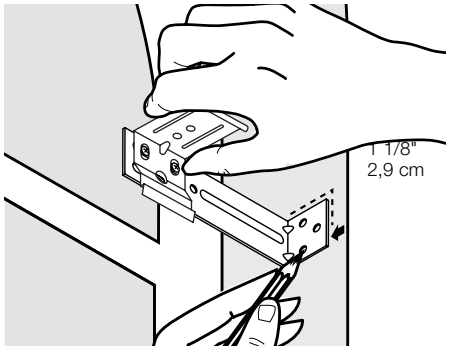

1 1/8" to front of bracket for flush mount

2,9 cm desde el frente del soporte para un montaje a ras

2,9 cm jusqu'à l'avant du support pour montage encastré

Optional Extension Bracket
Soporte de Extensión Opcional • Rallonge (en option)

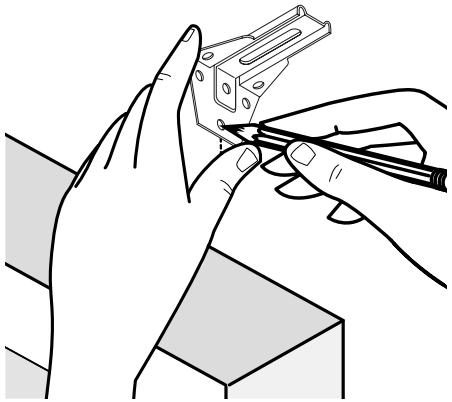

4

Drill holes
Taladre los agujeros
Percer les trous

Inside/Ceiling Mount
Montaje de Techo/Interior • Pose intérieure/au plafond

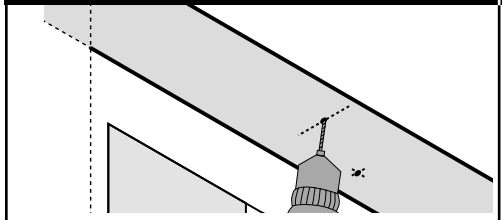

Outside Mount
Montaje Exterior • Pose extérieure

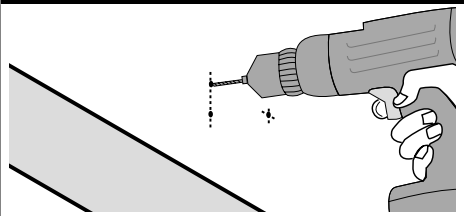

Optional Side Mount
Montaje Lateral Opcional • Pose latérale (en option)

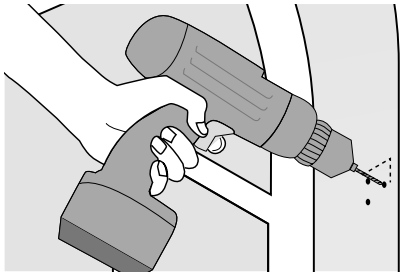

Optional Extension Bracket
Soporte de Extensión Opcional • Rallonge (en option)

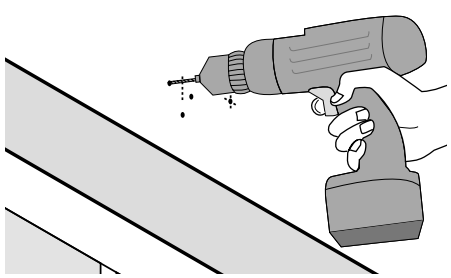

5

Screw brackets into place
Atornille los soportes en su lugar
Visser les supports

Inside/Ceiling Mount
Montaje de Techo/Interior • Pose intérieure/au plafond

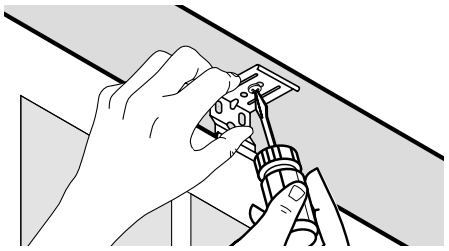

Outside Mount
Montaje Exterior • Pose extérieure

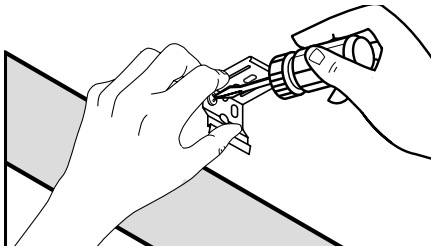

Optional Side Mount
Montaje Lateral Opcional • Pose latérale (en option)

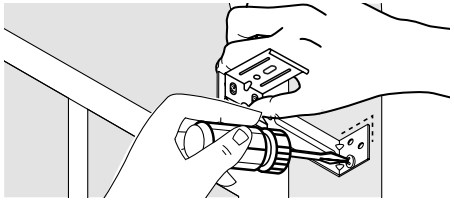

Optional Extension Bracket
Soporte de Extensión Opcional • Rallonge (en option)

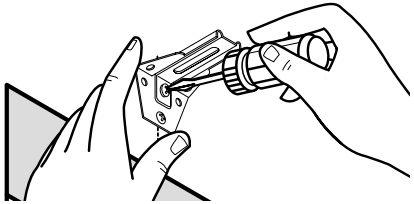

5

Optional extension brackets: assemble brackets
Soportes de extensión opcionales: ensamble los soportes
Rallonges en option : assembler les supports

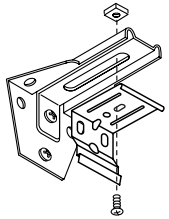

Attach headrail brackets to extension brackets using screws and nuts.

Conecte los soportes del cabezal con los soportes de extensión utilizando tornillos y tuercas.

Fixer les supports de boîtier aux rallonges à l'aide des vis et des écrous.

6

Mount shade into brackets
Monte la persiana en los soportes
Monter le store sur les supports

Inside/Ceiling Mount
Montaje de Techo/Interior • Pose intérieure/au plafond

Outside Mount
Montaje Exterior • Pose extérieure

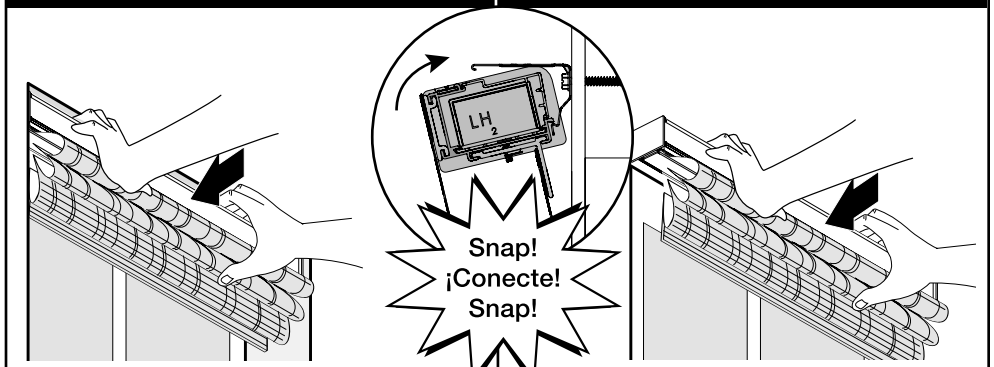

Optional Side Mount
Montaje Lateral Opcional • Pose latérale (en option)

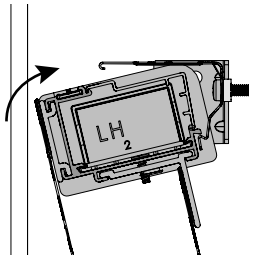

Optional Extension Bracket
Soporte de Extensión Opcional • Rallonge (en option)

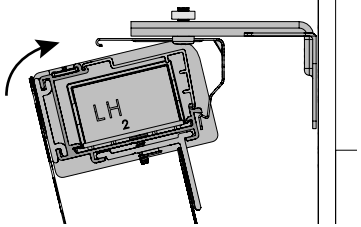

HOW TO INSTALL Optional valance

CÓMO INSTALAR Cenefa opcional

COMMENT INSTALLER Cantonnière en option

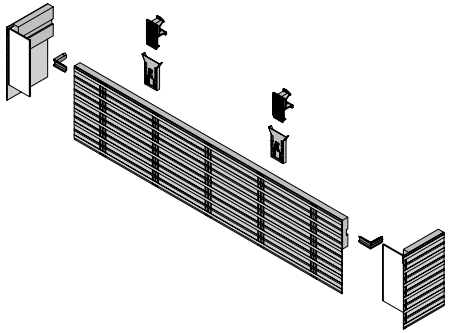

A

Attaching valance returns
Conectando retornos de cenefa
Fixation des retours de cantonnières

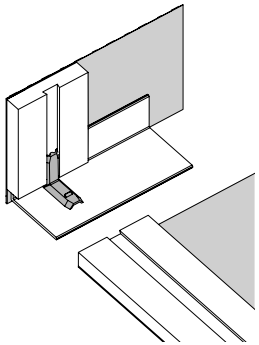

If your valance is supplied with returns, insert a return bracket into the groove on the valance back. Slide a return onto the bracket. Adjust the returns and valance in and out until the corners align.

Si su cenefa esta sumistrada con los retornos, introduzca los soportes del retorno en la ranura atras de la cenefa. Deslice el retorno en el soporte. Ajuste los retornos y la cenefa hacia afuera y hacia adentro hasta que las esquinas se alineen.

Si votre cantonnière est fourni avec des retours, insérer un support de retour dans la rainure à l'arrière de la cantonnière. Faites glisser un retour sur le support. Réglez les retours et la cantonnière de l'avant vers l'arrière et vice-versa jusqu'à ce que les coins s'alignent.

79037-01 (6/20) 20-52202

B

Attach slides to valance
Conectando retornos de cenefa
Fixation des retours de cantonnières

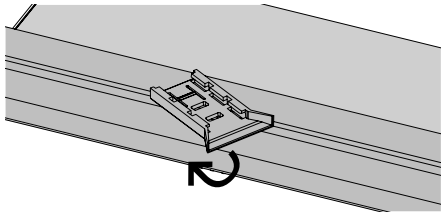

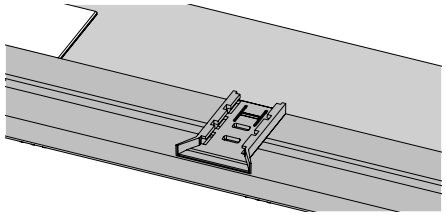

Position the valance slides to align with the L-brackets and rotate the slide to lock it in the valance groove.

Coloque los deslizamientos de la cenefa de manera tal que queden alineados con los soportes tipo L y gírelos para trabarlos en la ranura de la cenefa.

Placez les glissières de la cantonnière pour qu'elles s'alignent avec les supports en L et pivotez la glissière pour la verrouiller dans la rainure de la cantonnière.

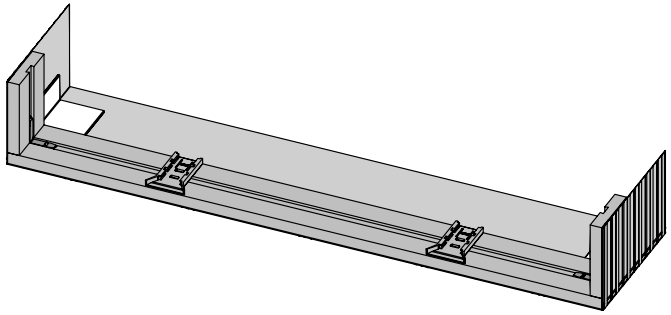

C

Attach valance brackets
Fije los soportes para cenefa
Fixer les supports de cantonnière

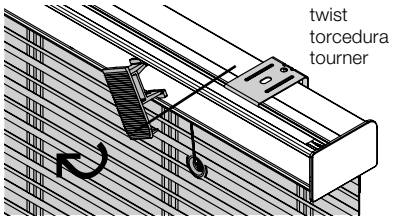

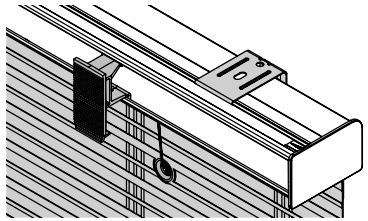

Put brackets in headrail slots and twist to lock. Space brackets evenly across headrail.

Coloque los soportes en las ranuras del riel y tuérzalas para fijarlas. Separe uniformemente los soportes a lo largo del riel superior.

Placer les supports dans les fentes du rail de retenue et tourner pour verrouiller. Espacer les supports uniformément le long du rail de retenue.

D

Attach valance to blind
Enganche la cenefa en la persiana
Fixer la cantonnière au store

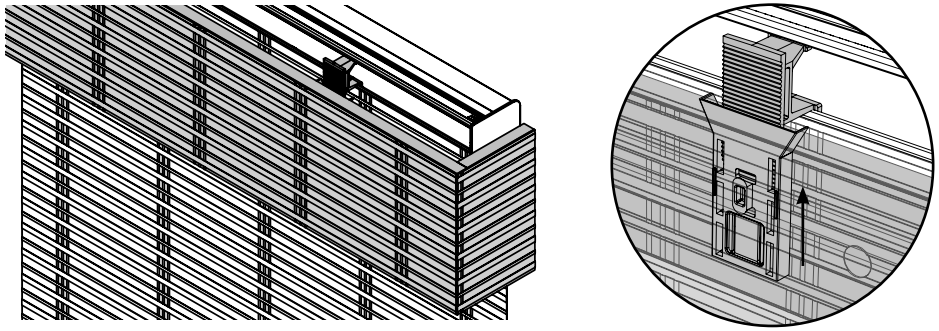

Guide the slides onto the L-brackets. Ratchet upward so the valance is level and at the desired height.

Pase los deslizamientos sobre los soportes tipo L. Muévalos hacia arriba de modo que la cenefa quede nivelada y a la altura deseada.

Guidez les glissières sur les supports en L. Poussez vers le haut de façon à ce que la cantonnière soit de niveau et à la hauteur désirée.

E1

Operation: Lowering shade
Operación: descenso de la persiana
Fonctionnement: abaisser le store

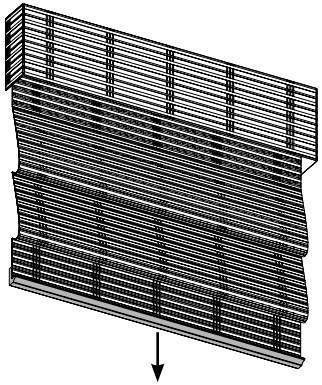

Lower shade down using finger grips. Keep shade level.

Baje la persiana con las hendiduras dactilares. Mantenga la persiana nivelada.

Abaisser le store au moyen des prises pour les doigts. Garder le store au niveau.

E2

Operation: Raising shade
Operación: elevación de la persiana
Fonctionnement: relever le store

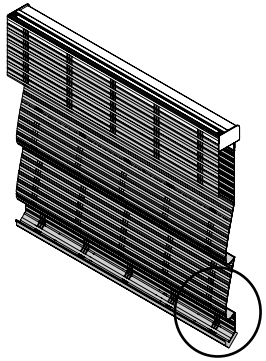

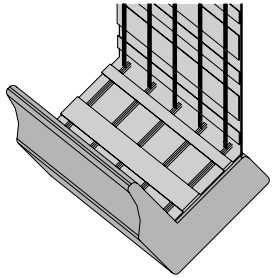

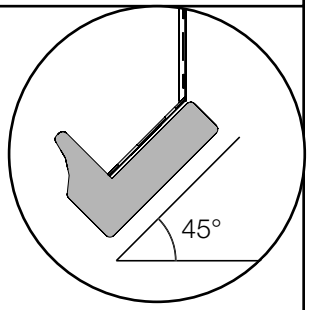

Tilt bottomrail slightly towards you at 45 degree angle and push shade up to desired height.

Incline el riel inferior ligeramente hacia usted en un ángulo de 45° y empuje la persiana hacia arriba hasta la altura deseada.

Inclinez le rail inférieur légèrement vers vous à un angle de 45 degrés et poussez la toile vers le haut jusqu'à la hauteur désirée.

→

Optional hold down brackets
Soportes de refuerzo opcionales
Supports de retenue en option

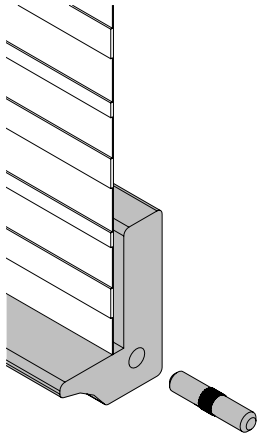

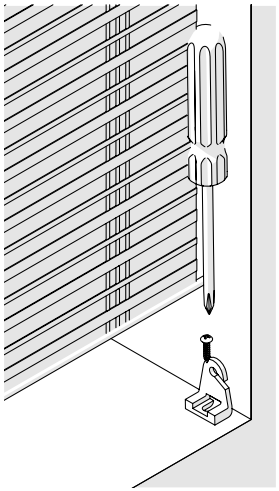

OR
•
O
•
OU

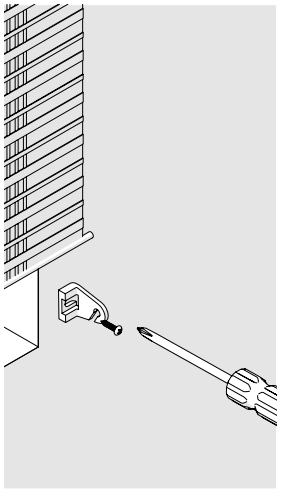

Troubleshooting
Solución de problemas
Dépannage

1. Uneven Edges – Lightly tap edge of shade with a flat edge (ex. ruler) until even.
   Bordes irregulares: dé unos golpecitos suaves en el borde de la persiana con un borde recto (p. ej., una regla) hasta que quede parejo.
   Rebords irréguliers – tapez légèrement sur le rebord de la toile avec un bord droit (une règle, par exemple) jusqu'à ce que le rebord soit régulier.
2. Frayed Edges – If threads come loose near the edges, use a sharp scissors to trim off stray threads.
   Bordes deshilachados: si las hebras se aflojan cerca de los bordes, use una tijera filosa para cortar los hilos sueltos.
   Rebords effilochés – si des fils se dégagent près des rebords, utilisez des ciseaux bien affûtés pour couper les fils errants.
3. Due to the naturally grown materials, you may notice: Uneven Spacing or Gaps, Pattern Changes or Gaps, Length Differences, Bowing or Arching.
   Debido a los materiales cultivados naturalmente, puede notar: huecos o espacios desiguales, huecos o cambios de patrón, diferencias en la longitud, inclinación o arqueamiento.
   En raison des matériaux cultivés naturellement, vous pourrez remarquer : un espacement inégal ou des écarts, des changements ou des écarts de motif, des différences de longueur, une cambrure ou un voûtement.

Cleaning and care
Limpieza y cuidado
Entretien et nettoyage

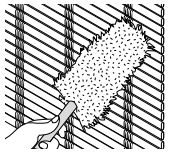

Lightly vacum the valance with a soft brush attachment or wipe with a duster. Do not use water or liquid cleaning solution

Aspire la cenefa suavemente con un accesorio de cepillo suave o límpiela con un plumero. No utilice agua ni soluciones de limpieza líquidas.

Passer l’aspirateur sur la cantonnière au moyen d’un accessoire à brosse souple ou essuyez-la au moyen d’un plumeau. N’utilisez pas de l’eau ou des solutions de nettoyage liquides.